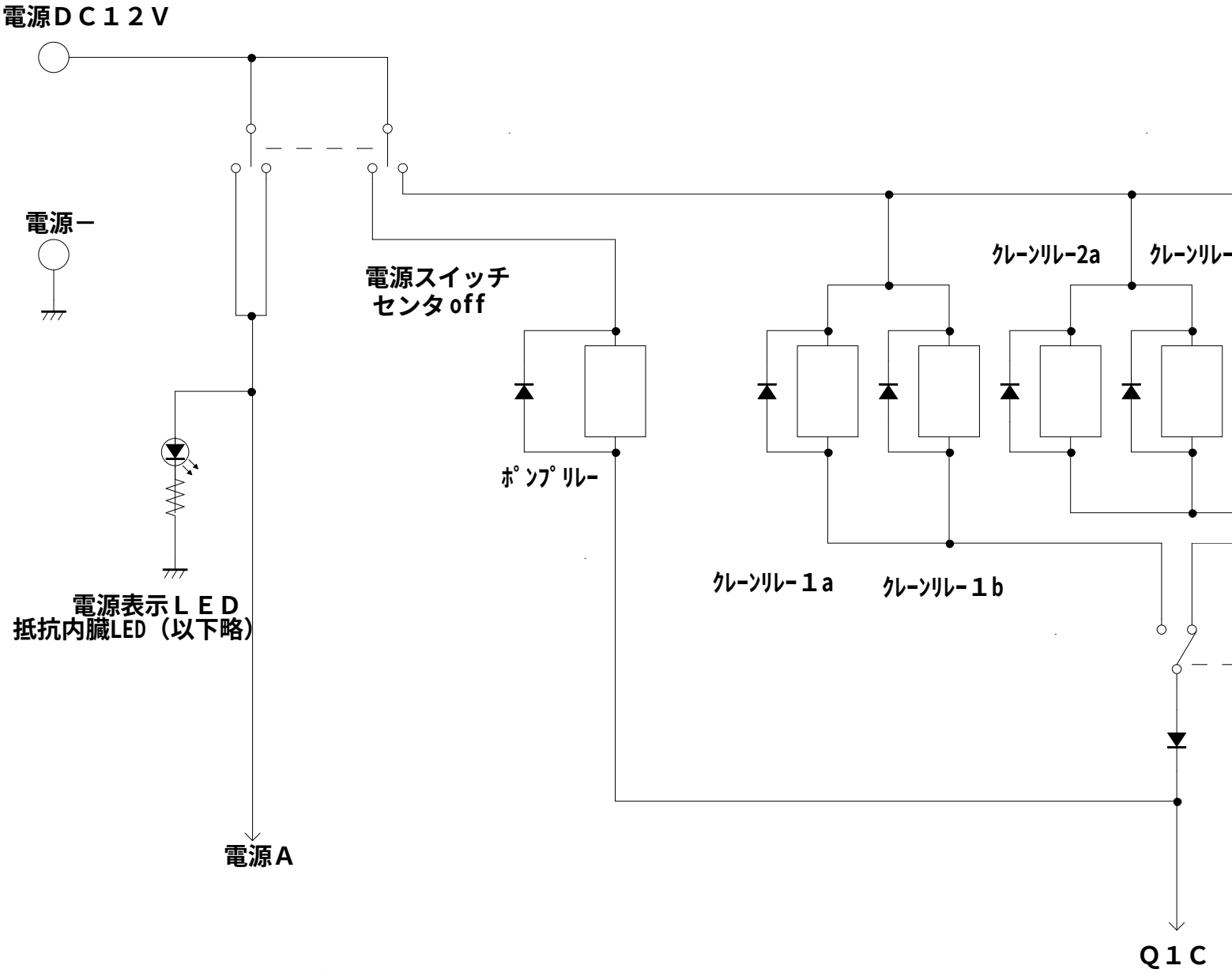

トラック用コントローラ回路図１of４